Schachtelschliesser 6213 Standard

Einbaugerät zum Verschliessen von Versandschachteln mit U-förmigen Klebeband-Verschlüssen

Beschreibung / Anwendung

Mit dem Schachtelschliesser 6213 werden Versandschachteln mit zusammenstossenden Boden- und Deckelklappen U-förmig verschlossen.
Verarbeitet werden die meisten handelsüblichen Verpackungsklebebänder in 66-m bis 1000-m Rollen bis 50 mm Breite.
Das Gerät wird in den Packtisch oder in die Verpackungsmaschine eingebaut.
Während die Versandschachtel über das Gerät hinweggeschoben wird, appliziert es einen Klebebandstreifen, der an der vorderen Stirnseite mit einem Klebebandschenkel beginnt, über die Unterseite der Schachtel läuft und mit einem gleich langen Schenkel an der hinteren Stirnseite endet.
Die Schenkel der Klebebandstreifen an den Stirnseiten sind immer 60 mm lang, ganz gleich wie lange die Schachtel ist.
Der Schachtelschliesser 6213 arbeitet natürlich auch in der umgekehrten Einbaulage, so dass die oberen Dekkelklappen der Schachtel auf gleiche Weise verschlossen werden können. Auch ein seitlich liegender Einbau, mit zwei spiegelbildlichen Schachtelschliessern einander gegenüber, ist möglich.

Handhabung

Einfädeln: Die Klebebandrolle wird so auf den Abrolldorn gesteckt und mit der Exzenterspannung 1 fixiert, dass sie sich beim Abwickeln entgegen dem Uhrzeigersinn dreht. Das Klebeband um die Umlenkrolle 2 am Abrolldorn, mit der Klebseite über die längsgeriffelte weisse Bremswalze 3 und mit der Rückseite des Klebebandes über die benachbarte glatte Kunststoffwalze 4 durch den Einfädelschlitz bis vor die vordere Andrückwalze führen. Das Klebeband etwas spannen und von der Seite zwischen die beiden Kunststofführungsplatten einschieben. Es liegt dann mit der nichtklebenden Seite an der Andrückwalze an. Das Gerät ist einsatzbereit.
Betrieb / Einstellungen: Die Bremse im Abrolldorn sollte nur soweit angezogen werden, dass sich die volle Rolle nach dem Abschneiden des Klebebandes nicht mehr selbständig weiterdreht und sich eine Schlaufe vor der Bremswalze bilden kann.
Kommt es bei leicht abrollbaren Klebebändern zu fehlerhaftem Abschneiden, so kann die Bandspannung mit der Bremswalze erhöht werden. Grundsätzlich die Band-spannung nur so hoch wie nötig einstellen. Zu hohe Spannung führt zu Fehlfunktionen.

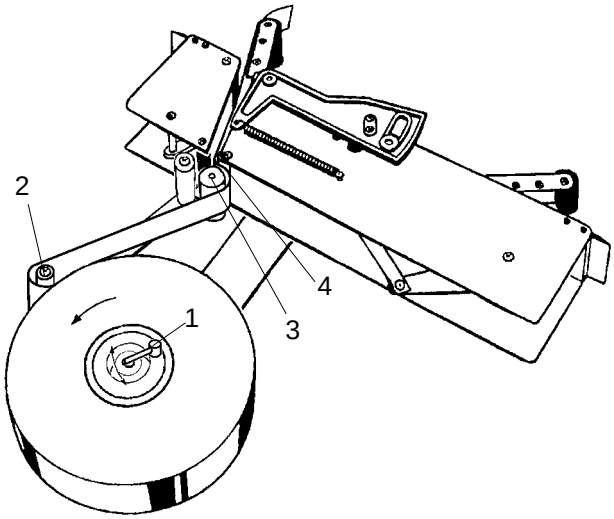

Abmessungen

Länge: 545 mm	Breite über alles: 100 mm	Einbautiefe: 600 mm	Gewicht 4,1 kg
Abrolldorn ∅: 76 mm	Rollen ∅: max. 450 mm	Rollenbreite: max. 50 mm	Schenkel: 60 mm
Aussparung im Packtisch: 505 x 100 mm			

Unsere Produkte sind in der Praxis bewährte Qualitätsprodukte und werden ständig einer strengen Kontrolle unterzogen. Alle Hinweise und Empfehlungen geben wir nach bestem Wissen aufgrund der Erfahrungen in der Praxis. Da die Einsatzbedingungen immer wieder sehr unterschiedlich sind, empfehlen wir, die Eignung dieser Produkte durch eigene Versuche zu erproben. In Zweifelsfällen, bei Problemen oder für Spezialausführungen, stehen wir Ihnen mit unserer Beratung gerne zur Verfügung

Schachtelschliesser 6213 Standard

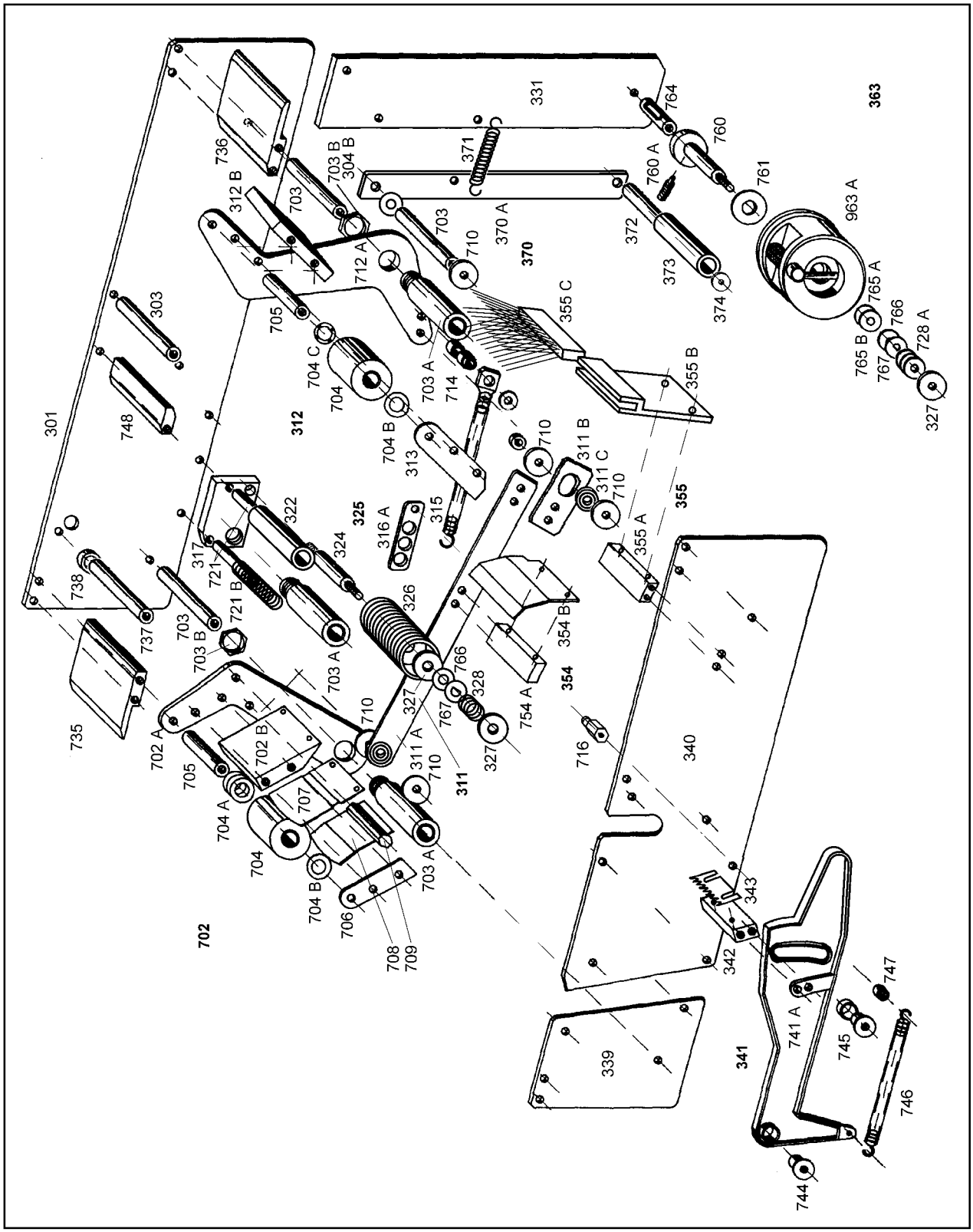

Ersatzteilliste zu Schachtelschliesser 6213 Standard

Teil Nr.		Beschreibung
301		Grundplatte
303		Verbindungsstange mit Schrauben
702		**vorderer Andrückhebel kpl., incl. 702 A - 704 B, 705 - 709**
702	A	vorderer Andrückhebel allein, mit Flansch
702	B	Distanzplatte
703		Achse für Andrückhebel, mit Schrauben
703	A	Nabe mit Lagerbüchsen
703	B	Mutter zu Nabe M 16 x 1
704		Andrückwalze
704	A	Bremse kpl. mit 1 Wellen- und Stahlscheiben
704	B	Stahlscheibe
704	C	Wellenscheibe
705		Achse für Andrückwalze mit Schrauben
706		Seitenplatte vorn, mit Schrauben
707		Bandführungsplatte mit Schrauben
708		Bandstützplatte mit Schrauben
709		Sechskantstange mit Schraube
710		U-Scheibe ∅ 20/5,3 x 1,5 mm
311		**Verbindungshebel kpl. (incl. 710 4x, 311 A - D, Schrauben + Muttern)**
311	A	Verbindungshebel allein, mit eingepresstem Kugellager
311	B	Kunststoff-Führung allein, für hintere Verbindungshebel-Lagerung
311	C	Kugellager allein, für hintere Verbindungshebel-Lagerung
311	D	Distanzbüchse allein, für hintere Verbindungshebel-Lagerung
312		**hinterer Andrückhebel kpl. (incl. 712 A + 312 B, 703 A - 704, 704 B - 705, 313 + 714)**
712	A	hinterer Andrückhebel allein
312	B	Distanzplatte
313		Seitenplatte hinten, mit Schrauben
714		Zugfederhalterung kpl.
315		Zugfeder mit einer Augenschraube

Teil Nr.		Beschreibung
316	A	Zugfederverstellung 3-stufig
716		Zugfederhalterung mit Schraube
317		Distanzplatte
721		Distanzstange/Achse für Bandumlenkung Nr. 322, mit Schrauben
721	B	Druckfeder
322		Kunststoff-Bandumlenkung
325		**Bremswalze kpl. (incl. 324, 326 - 328, 766 + 767)**
324		Achse für Bremswalze
326		Bremswalze mit Freilauf
327		U-Scheibe ∅ 20/6,4 x 1,5 mm
328		Brems-Druckfeder
331		Verbindungsblech
735		vordere Auflageplatte mit Schrauben
736		hintere Auflageplatte mit Schrauben
737		Anschlagstange kpl. mit Gummibelag + Schrauben
738		Gummibelag allein
339		Deckplatte vorn
340		Deckplatte hinten
341		**Auslösehebel kpl. (incl. 741 A, 342, 343)**
741	A	Auslösehebel allein, Kunststoff (Standard)
342		Messerbalken mit Schrauben
343		Messer
744		Lagerung für Auslösehebel mit Schraube
745		Anschlag für Auslösehebel mit Schraube
746		Zugfeder
747		Zugfederhalterung mit Schraube
748		Distanzplatte mit Schrauben

Teil Nr.		Beschreibung
354		**Messerschutz kpl.**
754	A	Messerabdeck-Halterung mit Schrauben
354	B	Messerabdeckung
355		**Bürste kpl. (incl. 355 A - C)**
355	A	Befestigungsstück mit Schrauben
355	B	Halterung für Bürste
355	C	Bürste
363		**spez. Rollenhalter aus PA mit Exzenter-Rollenhalterung kpl.**
963	A	spez. Rollenhalter aus PA, allein, mit Exzenter-Rollenhalterung
728	A	Tellerfeder
760		Achse für Rollenhalter mit aufgepresstem Distanzstück und 1760 A
760	A	Stellschraube
761		Friktionsscheibe
764		Trägerachse mit Schraube
765	A	Stahlscheibe 20/6 x 1,5
765	B	PA-Scheibe 20/6 x 0,5
766		PA-Scheibe 15/6 x 0,5
767		Stahlscheibe mit D-Loch
370		**Schallschluckrolle kpl. (incl. 370 A - 374, 703)**
370	A	Schallschluckarm allein
371		Zugfeder
372		Achse für Schallschluckrolle
373		Schallschluckrolle
304	B	Stahlscheibe 20/5 x 0,3 mm
374		U-Scheibe ∅ 9,5/5,3 x 1 mm

Notizen:

WICHTIG: Bei Ersatzteilbestellungen bitte immer angeben, ob es sich um Teile für einen oben eingebauten Schachtelschliesser, Bezeichnung **6213 O** (wie auf der Ersatzteilzeichnung abgebildet), oder eine spiegelbildliche Version (**6213 U**) handelt.

Bestellbeispiel: 1 Stk. Nr. 702 zu Schachtelschliesser 6213 O
1 Stk. Nr. 702 zu Schachtelschliesser 6213 U
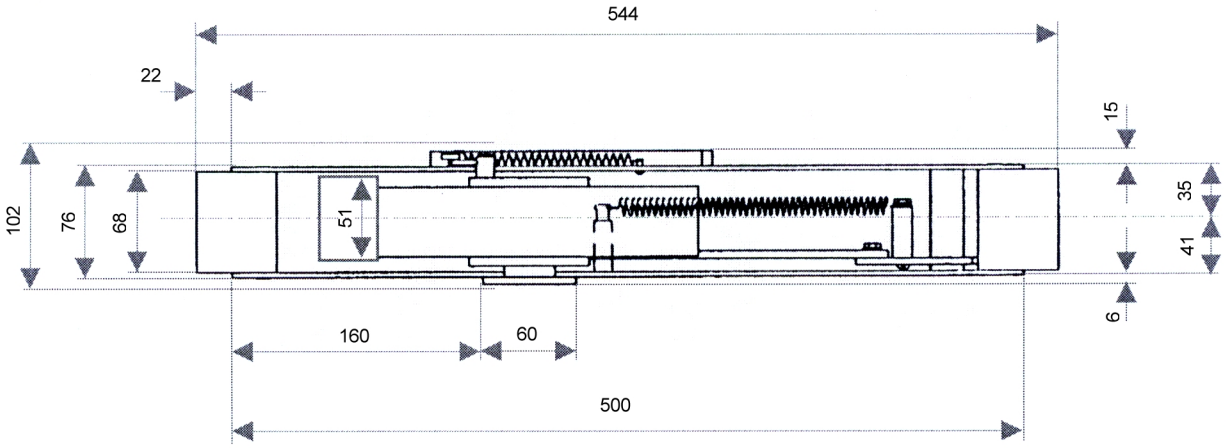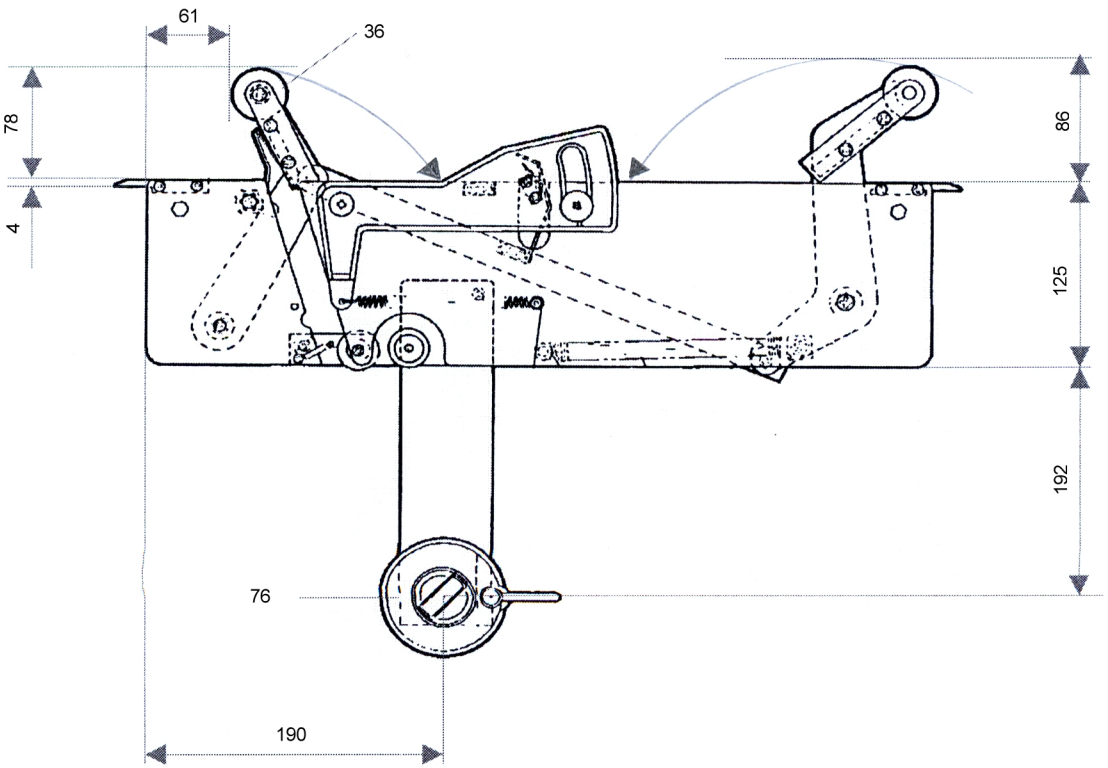
Einbaumasse Schachtelschliesser 6212/6213/60/50 Standard